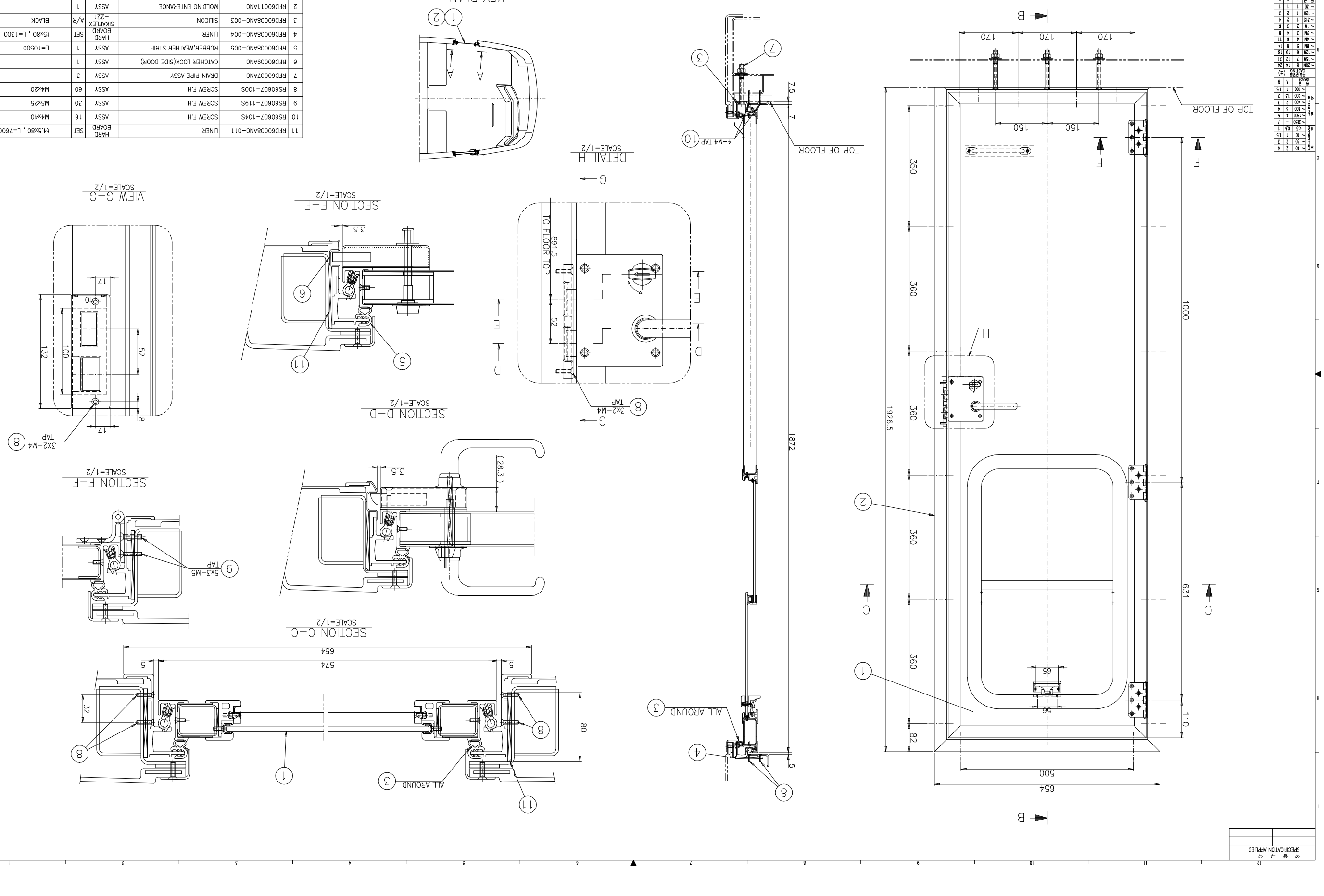

BOM							
NO.	부품 번호 PART NO.	품명 DESCRIPTION	재질 MATERIAL	수량 QTY	용량 WT	비고 REMARKS
1	RFD6001OANO	CAB SIDE DOOR ASSY	ASSY	1		
2	RFD6001 1ANO	MOLDING ENTERANCE	ASSY	1		
3	RFD6000BANO-003	SILICON	SIKAFLEX -221	A/R		BLACK
4	RFD6000BANO-004	LINER	HARD BOARD	SET		t5x80 , L=1300
5	RFD6000BANO-005	RUBBER,WEATHER STRIP	ASSY	1		L=10500
6	RFD6009OANO	CATCHER LOCK(SIDE DOOR)	ASSY	1		
7	RFD6000 7ANO	DRAIN PIPE ASSY	ASSY	3		
8	RS60607-1005	SCREW F.H	ASSY	60		M4x20
9	RS60607-1195	SCREW F.H	ASSY	30		M5x25
10	RS60607-1045	SCREW F.H	ASSY	16		M4x40
11	RFD6000BANO-011	LINER	HARD BOARD	SET		t4.5x80 , L=7600

8분 APP	25도 CHK	김기석 D.G.No.	김기석 E.C.No.	김기석 E.C.No.	김기석 E.C.No.
일자 DATE	일자 MARK	8분 APP	25도 CHK	김기석 D.G.No.	김기석 E.C.No.
DETAIL OF REVISION(E.C ZONE)		DETAIL OF REVISION(E.C ZONE)			
일자 DATE	일자 MARK	8분 APP	25도 CHK	김기석 D.G.No.	김기석 E.C.No.

일반공차 GENERAL TOLERANCE			
가공법 MACHINING (±)			
등급 GRADE	A	B	C
1~6	0.05	0.1	0.2
~30	0.1	0.2	0.5
~120	0.15	0.3	0.8
~315	0.2	0.5	1.2
~1000	0.3	0.8	2.0
~2000	0.5	1.2	3.0
~4000	0.8	2.0	4.0
~8000	1.2	3.0	6.0
~12000	2	5	8
~16000	3	8	12
~20000	4	12	16
주조 CASTING (±)			
등급 GRADE	A	B	
~100	1	1.5	
~200	1.5	2	
~400	2	3	
~800	3	4	
~1600	4	5	
~3150	-	7	
용접 WELDING (±)			
등급 GRADE	A	B	C
~30	1	1	1
~120	1	2	3
~315	1	2	4
~1000	2	3	6
~2000	3	4	8
~4000	4	6	11
~8000	5	8	14
~12000	6	10	18
~16000	7	12	21
~20000	8	14	24

설계 DES.	김기석						
검토 APP.	H.G.RYU 2009.05.20	재질 MAT'L	명칭 TITLE	INSTALLATION OF CAB SIDE DOOR			
승인 CHK	H.S.KIM 2009.05.20	표면처리 SURFACE G.W					
제도 DRN	J.I.LEE 2009.05.18	일반 공차 GT	척도 SCALE	1/5	도면 번호 DRG. NO	RFD6000BANO	
제도 DRG	S.M.PARK 2009.05.18	SIZE A1	MC	B	B	일반 공차 GT	MS
			WO	B	B		
일반공차 GENERAL TOLERANCE		일반 공차 GT	척도 SCALE	1/5	도면 번호 DRG. NO	RFD6000BANO	MS
가공법 MACHINING (±)							
등급 GRADE	A	B	C				
1~6	0.05	0.1	0.2				
~30	0.1	0.2	0.5				
~120	0.15	0.3	0.8				
~315	0.2	0.5	1.2				
~1000	0.3	0.8	2.0				
~2000	0.5	1.2	3.0				
~4000	0.8	2.0	4.0				
~8000	1.2	3.0	6.0				
~12000	2	5	8				
~16000	3	8	12				
~20000	4	12	16				
주조 CASTING (±)							
등급 GRADE	A	B					
~100	1	1.5					
~200	1.5	2					
~400	2	3					
~800	3	4					
~1600	4	5					
~3150	-	7					
용접 WELDING (±)							
등급 GRADE	A	B	C				
~30	1	1	1				
~120	1	2	3				
~315	1	2	4				
~1000	2	3	6				
~2000	3	4	8				
~4000	4	6	11				
~8000	5	8	14				
~12000	6	10	18				
~16000	7	12	21				
~20000	8	14	24				
주조 CASTING (±)							
등급 GRADE	A	B					
~100	1	1.5					
~200	1.5	2					
~400	2	3					
~800	3	4					
~1600	4	5					
~3150	-	7					
용접 WELDING (±)							
등급 GRADE	A	B	C				
~30	1	1	1				
~120	1	2	3				
~315	1	2	4				
~1000	2	3	6				
~2000	3	4	8				
~4000	4	6	11				
~8000	5	8	14				
~12000	6	10	18				
~16000	7	12	21				
~20000	8	14	24				

설계 DES.	김기석						
검토 APP.	H.G.RYU 2009.05.20	재질 MAT'L	명칭 TITLE	INSTALLATION OF CAB SIDE DOOR			
승인 CHK	H.S.KIM 2009.05.20	표면처리 SURFACE G.W					
제도 DRN	J.I.LEE 2009.05.18	일반 공차 GT	척도 SCALE	1/5	도면 번호 DRG. NO	RFD6000BANO	MS
제도 DRG	S.M.PARK 2009.05.18	SIZE A1	MC	B	B	일반 공차 GT	MS
			WO	B	B		
일반공차 GENERAL TOLERANCE		일반 공차 GT	척도 SCALE	1/5	도면 번호 DRG. NO	RFD6000BANO	MS
가공법 MACHINING (±)							
등급 GRADE	A	B	C				
1~6	0.05	0.1	0.2				
~30	0.1	0.2	0.5				
~120	0.15	0.3	0.8				
~315	0.2	0.5	1.2				
~1000	0.3	0.8	2.0				
~2000	0.5	1.2	3.0				
~4000	0.8	2.0	4.0				
~8000	1.2	3.0	6.0				
~12000	2	5	8				
~16000	3	8	12				
~20000	4	12	16